Do … d from www.v … e.be

Miele

Gebruiks- en montageaanwijzing

Diepvriezer met NoFrost-systeem FN 12221 S FN 12421 S FN 12621 S FN 12821 S

nl - BE

Lees **absoluut** uw gebruiksaanwijzing voor u het toestel installeert en in gebruikt neemt. Zo zorgt u voor uw eigen veiligheid en vermijdt u schade aan uw toestel.

M.-Nr. 09 275 210

Inhoud

Downloaded from www.vandenborre.be

Beschrijving van het toestel 4
Uw bijdrage tot bescherming van ons milieu 6
Opmerkingen omtrent uw veiligheid 7
Hoe kunt u energie besparen? 12
Toestel in- en uitschakelen 13
Vóór het eerste gebruik 13
Toestel inschakelen 13
Toestel uitschakelen 13
Bij langdurige afwezigheid 13
Instellingen wijzigen 14
Instelmodus ‣≡ 14
    Lichtsterkte van het display wijzigen 14
    Vergrendeling in-/uitschakelen 15
De juiste temperatuur 17
Temperatuur instellen 17
Temperatuurindicator 18
Waarschuwingssignaal 19
Temperatuuralarm 19
Deuralarm 19
Waarschuwingssignaal vroegtijdig uitschakelen 19
Superfrost gebruiken 20
Invriezen en bewaren 21
Maximaal invriesvermogen 21
Wat gebeurt er als verse levensmiddelen worden ingevroren? 21
Isolatieplaat gebruiken 21
    Belangrijk om weten! 21
Diepvriesproducten bewaren 22
Zelf levensmiddelen invriezen 23
    Hou bij het invriezen rekening met het volgende 23
    Verpakken 23
    Voor u de levensmiddelen in het toestel legt 24
    Hoe de levensmiddelen in het toestel plaatsen 24
Ingevroren levensmiddelen ontdooien 25
IJsblokjes maken 25
Dranken snel koelen 25
Vriestablet gebruiken 26

Downloaded from www.vandenborre.be

Ontdooien 27
Reinigen 28
Binnenruimte, toebehoren 28
Toesteldeur, zijwanden 29
Ventilatieopeningen 29
Deurdichting 29
Achterzijde - metalen rooster 29
Wat gedaan als . . . ? 31
Waar bepaalde geluiden vandaan komen 35
Technische Dienst van Miele/garantie 36
Informatie voor handelaars 37
Demo-functie ▮ 37
Elektrische aansluiting 38
Opstelinstructies 39
Opstelplaats 39
  Klimaatklasse 39
Luchttoevoer en luchtafvoer 39
Toestel opstellen 40
Toestel waterpas zetten 40
Afmetingen van het toestel 41
De draairichting van de deur veranderen 42
Toesteldeur uitlijnen 47
Het toestel inbouwen 48

Beschrijving van het toestel

Downloaded from www.vandenborre.be

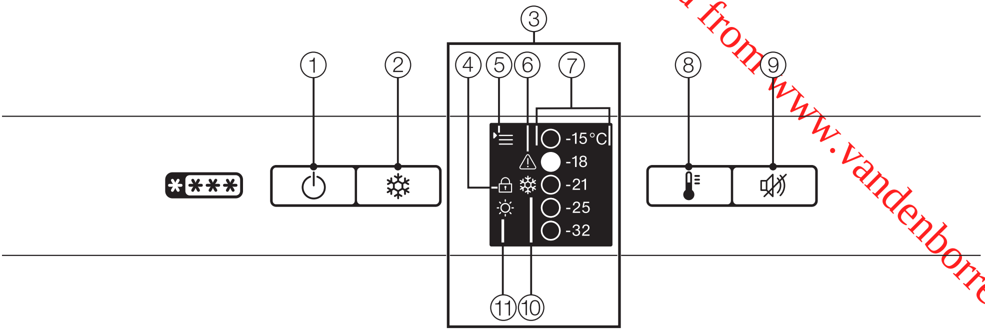

① Aan-uittoets

② Toets voor "Superfrost"

③ Display
Wanneer het toestel langere tijd niet wordt bediend, schakelt het display automatisch over naar de ingestelde lichtsterkte.
Zodra u een toets aanraakt, schakelt het display over naar de hoogste lichtsterkte.

④ Symbool voor de vergrendeling

⑤ Menusymbool
(instelmodus voor:
– het instellen van de lichtsterkte van het display
– het in-/uitschakelen van de vergrendeling)

⑥ Symbool voor het alarm

⑦ Temperatuurindicator

⑧ Toets voor het instellen van de temperatuur

⑨ Uitschakeltoets voor het waarschuwingssignaal

⑩ Symbool voor "Superfrost"

⑪ Symbool voor de lichtsterkte

Downloaded from www.vandenborre.be

Beschrijving van het toestel

① Bedieningspaneel

② NoFrost-inrichting

③ Bovenste vrieslade als vriestablet te gebruiken

④ Vriesladen (aantal afhankelijk van het model)

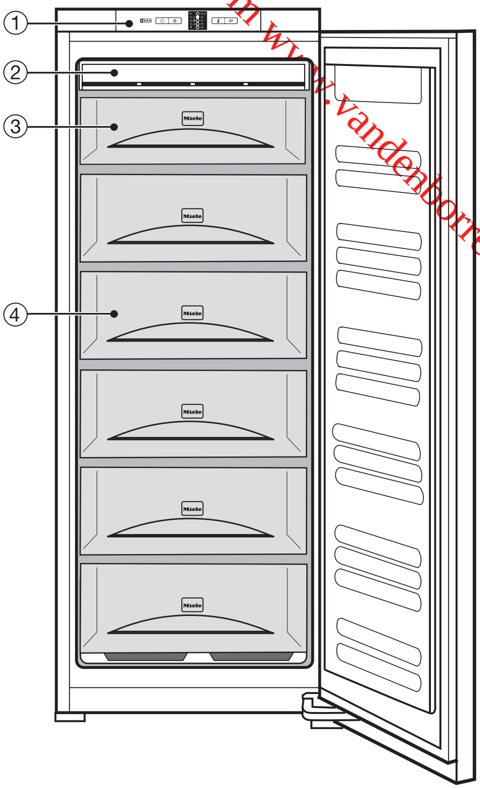

Uw bijdrage tot bescherming van ons milieu

Downloaded from www.vandenborre.be

Recycleerbare verpakking

De verpakking behoedt het toestel voor transportschade. Er werd materiaal gekozen dat door het milieu wordt verdragen en opnieuw kan worden benut.

Door de verpakking weer in kringloop te brengen, wordt er grondstof gespaard en verkleint de afvalberg. Geef deze stoffen dus niet met het gewone vuilnis mee. Breng ze liever naar het dichtstbijzijnde gemeentelijk containerpark. Waar u dat vindt, komt u zeker bij uw gemeentebestuur aan de weet.

Het afdanken van het apparaat

Oude elektrische en elektronische apparaten bevatten vaak nog waardevolle materialen. Ze bevatten echter ook schadelijke stoffen die voor het functioneren en de veiligheid van het apparaat nodig waren. Als u het apparaat bij het gewone afval doet of bij verkeerde behandeling kunnen deze stoffen schadelijk zijn voor de gezondheid en het milieu. Verwijder het afgedankte apparaat dan ook nooit met het gewone afval.

Bij de aankoop van uw nieuw toestel heeft u een bijdrage betaald. Die wordt volledig gebruikt voor de toekomstige recyclage van dat toestel. Dat bevat trouwens nog waardevol materiaal. Door te recycleren wordt er dan ook **minder verspild en vervuild**.

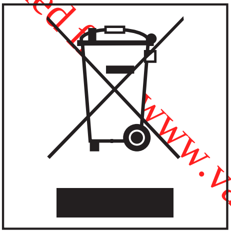

Als u vragen heeft omtrent het afdanken van uw oud toestel, neem dan contact op met

– de handelaar bij wie u het kocht

of

– de firma Recupel,
telefoon 02 706 86 10,
website: www.recupel.be

of

– uw gemeentebestuur als u uw toestel naar een containerpark brengt.

Zorg er ook voor dat het toestel intussen kindveilig wordt bewaard voor u het laat wegbrengen.

Downloaded from www.vandenborre.be

Dit toestel voldoet aan de voorgeschreven veiligheidsvoorschriften. Door ondeskundig gebruik kunnen gebruikers echter letsel oplopen en kan er schade optreden aan het toestel.

Voor u het toestel in gebruik neemt, moet u de gebruiksaanwijzing aandachtig lezen. U vindt er belangrijke opmerkingen omtrent de plaatsing, de veiligheid, het gebruik en het onderhoud van uw toestel. Dat is veiliger voor uzelf en u voorkomt schade aan het toestel.

Bewaar de gebruiksaanwijzing en geef ze door aan wie het toestel eventueel na u gebruikt.

Juist gebruik

▶ Het toestel is uitsluitend bedoeld voor gebruik in het huishouden en gelijkaardige omgevingen zoals

– in winkels, kantoren en gelijkaardige werkomgevingen,

– op boerderijen,

– door klanten in hotels, motels, bed-and-breakfasts en andere typische woonomgevingen.

Dit toestel is niet bestemd voor gebruik buiten.

Gebruik het toestel uitsluitend in huishoudelijke context voor het bewaren van diepvriesproducten, het invriezen van verse levensmiddelen en het maken van ijsblokjes.

Gebruik voor andere doeleinden is niet toegelaten en kan gevaarlijk zijn. De fabrikant is niet aansprakelijk voor schade die werd veroorzaakt doordat het toestel voor andere doeleinden werd gebruikt of verkeerd werd bediend.

▶ Personen die door hun fysieke, zintuiglijke of geestelijke mogelijkheden of hun onervarenheid of gebrek aan kennis niet in staat zijn om het toestel veilig te bedienen, mogen dit toestel alleen onder het toezicht of de begeleiding van een verantwoordelijk iemand gebruiken.

Kinderen in het huishouden

▶ Kinderen vanaf acht jaar mogen het toestel zonder toezicht gebruiken, maar alleen wanneer hun de bediening ervan zo uitgelegd is dat ze het veilig kunnen bedienen. Kinderen moeten de eventuele risico's van een foutieve bediening kunnen beseffen.

▶ Kinderen jonger dan acht jaar moeten uit de buurt van het toestel worden gehouden, tenzij ze constant in het oog worden gehouden.

▶ Hou kinderen die in de buurt van het toestel komen in het oog. Let op dat kinderen niet met het toestel spelen door bijv. aan de toesteldeur te gaan hangen.

Downloaded from www.vandenborre.be

Technische veiligheid

▶ Controleer vóórdat het toestel wordt geplaatst, of het toestel aan de buitenkant zichtbaar beschadigd is. Is dat het geval, neem het toestel dan in geen geval in gebruik.
Een beschadigd toestel kan uw veiligheid in gevaar brengen!

▶ Is de aansluitkabel beschadigd, laat deze dan vervangen door een vakman of vakvrouw die door Miele erkend is. Zo vermijdt u risico's voor wie het toestel gebruikt.

▶ Dit toestel bevat het koelmiddel isobutaan (R600a), een natuurlijk gas dat het milieu weinig belast, maar wel brandbaar is. Het is niet schadelijk voor de ozonlaag en draagt niet bij tot het broeikaseffect. Het gebruik van dit milieuvriendelijke koelmiddel veroorzaakt wel een lichte verhoging van het werkingsgeluid. Naast werkingsgeluiden van de compressor kunnen er ook stromingsgeluiden te horen zijn die afkomstig zijn van het koelcircuit. Deze effecten zijn jammer genoeg niet te vermijden, maar hebben geen invloed op de prestaties van het toestel.
Let er bij het transporteren en het opstellen van het toestel op dat geen enkel onderdeel van het koelcircuit beschadigd raakt. Wegspattend koelmiddel kan tot oogletsels leiden!
Bij beschadiging:
– Vermijd open vuur of ontstekingsbronnen,
– trek de stekker uit het stopcontact,
– verlucht het vertrek waarin het toestel staat gedurende enkele minuten en
– neem contact op met de dienst Herstellingen aan huis van Miele.

▶ Hoe meer koelmiddel er in een toestel zit, hoe groter de ruimte moet zijn waarin het toestel wordt opgesteld. Bij een eventueel lek kan er in een te kleine ruimte een brandbaar mengsel van gas en lucht ontstaan.
Per 8 g koelmiddel moet het vertrek minstens 1 m^3 groot zijn. De hoeveelheid koelmiddel is aangegeven op het typeplaatje in het toestel.

▶ Een veilige werking van het toestel is alleen dan gewaarborgd als het toestel overeenkomstig de gebruiksaanwijzing gemonteerd en aangesloten werd.

▶ Voordat u het toestel aansluit, dient u eerst de aansluitgegevens (spanning en frequentie) op het typeplaatje met die van het elektriciteitsnet te vergelijken.
Deze gegevens dienen absoluut overeen te stemmen. Anders treedt er schade op aan uw toestel. Vraag bij twijfel inlichtingen aan een elektricien.

▶ Gebruik uit veiligheidsoverwegingen geen verlengkabels of stopcontactenblokken om het toestel aan te sluiten. Die bieden niet voldoende veiligheidsgaranties. Er bestaat onder andere gevaar voor oververhitting.

Downloaded from www.vandenborre.be

▶ De elektrische veiligheid van dit toestel wordt enkel gewaarborgd als het wordt aangesloten op een volgens de voorschriften geïnstalleerd aardsysteem. Het is heel belangrijk dat aan deze fundamentele veiligheidsvoorwaarde is voldaan. Laat de elektrische installatie in uw woning bij twijfel door een elektricien controleren.
De fabrikant kan niet aansprakelijk gesteld worden voor schade die werd veroorzaakt doordat de aardleiding onderbroken was of gewoon ontbrak. Er bestaat in dat geval onder andere gevaar voor elektrische schokken.

▶ Installatie-, onderhouds- en herstellingswerken mogen alleen worden uitgevoerd door vakmensen die door de fabrikant erkend zijn.
Door ondeskundig uitgevoerde installatie-, onderhouds- of herstellingswerken kunnen er voor de gebruiker aanzienlijke risico's ontstaan waarvoor de fabrikant niet aansprakelijk kan worden gesteld.

▶ Laat u het toestel tijdens de garantieperiode herstellen, dan mag dat enkel gebeuren door een technicus die door de fabrikant erkend is. Anders is er bij schade achteraf geen aanspraak meer op garantie.

▶ Tijdens installatie-, onderhouds- en herstellingswerken moet het toestel van het elektriciteitsnet losgekoppeld zijn. Het toestel is pas stroomloos indien aan een van deze voorwaarden werd voldaan:

- De stekker van het toestel is uitgetrokken.
  Trek daarbij niet aan de kabel, wel aan de stekker.
- De desbetreffende zekering in de zekeringkast is uitgeschakeld.

▶ Laat defecte onderdelen enkel vervangen door originele Miele-wisselstukken. Enkel dan bent u zeker dat ze ten volle voldoen aan de eisen die Miele qua veiligheid stelt.

▶ Dit toestel mag niet op niet-vaste plaatsen (bijv. op een schip) worden gebruikt.

Downloaded from www.vandenborre.be

Veilig gebruik

▶ Het toestel is geconstrueerd voor een bepaalde klimaatklasse (bereik van de kamertemperatuur) waarvan de onder- en bovengrens moeten worden gerespecteerd. De klimaatklasse is vermeld op het typeplaatje aan de binnenzijde van het toestel.
Een te lage kamertemperatuur heeft tot gevolg dat de compressor gedurende een lange tijd stilstaat, zodat het toestel de vereiste temperatuur niet kan aanhouden.

▶ Dek de ventilatieopeningen van het toestel niet af.
Als deze openingen afgedekt zijn, kan er geen goede luchtcirculatie plaatsvinden. Het stroomverbruik stijgt en schade aan onderdelen kan niet worden uitgesloten.

▶ Raak bevroren levensmiddelen niet met natte handen aan. Uw handen zouden kunnen vastvriezen. U kunt zich verwonden!

▶ Neem nooit ijsblokjes en ijslolly's, met name waterijsjes, in de mond als u ze net uit de diepvrieskast hebt gehaald.
Door de zeer lage temperatuur van de bevroren levensmiddelen kunnen uw lippen of tong vastvriezen. U kunt zich verwonden!

▶ Gedeeltelijk of volledig ontdooide levensmiddelen mogen niet opnieuw worden ingevroren.
Verbruik deze levensmiddelen zo snel mogelijk, want de levensmiddelen verliezen hun voedingswaarde en bederven. Ontdooide levensmiddelen kunt u opnieuw invriezen nadat u ze hebt gekookt of gebraden.

▶ Bewaar geen blikjes en flessen met koolzuurhoudende dranken of vloeistoffen die kunnen bevriezen in de vrieszone. De blikjes of flessen kunnen uit elkaar springen.
U kunt zich verwonden en er kan schade ontstaan!

▶ Als u flessen snel in de diepvrieskast wenst te koelen, moet u ze uiterlijk na één uur weer uit de diepvrieskast halen. De flessen kunnen ontploffen. U kunt zich verwonden en er kan schade ontstaan!

▶ Als u levensmiddelen eet die te lang bewaard werden, bestaat er gevaar voor voedselvergiftiging.
De bewaarduur is afhankelijk van diverse factoren, zoals de versheid en kwaliteit van de levensmiddelen en de temperatuur waarop ze worden bewaard. Hou rekening met de bewaarinstructies en de verbruikstermijnen van de fabrikant van de levensmiddelen!

▶ Bewaar geen explosieve stoffen of -producten met brandbare drijfgassen (bijv. spuitbussen) in het toestel. Als de thermostaat wordt ingeschakeld, kunnen er vonken ontstaan. Die kunnen ontvlambare mengsels tot ontploffing brengen.

Downloaded from www.vandenborre.be

▶ Gebruik geen elektrische toestellen in het toestel (bijv. om softijs te maken). Er kunnen vonken ontstaan. Ontploffingsgevaar!

▶ Gebruik geen voorwerpen met scherpe punt of rand om

- rijm- en ijslagen te verwijderen,
- vastgevroren bakjes voor ijsblokjes en levensmiddelen los te wrikken.

Als u dat doet, beschadigt u de koelelementen en functioneert het toestel niet meer correct.

▶ Plaats nooit elektrische verwarmingstoestellen of kaarsen in het toestel om het te ontdooien.
De kunststof zou beschadigd raken.

▶ Gebruik geen ontdooisprays of -producten om ijs te verwijderen.
Die kunnen immers explosieve gassen vormen, ze kunnen oplosmiddelen of drijfgassen bevatten die de kunststof aantasten of ze kunnen de gezondheid schaden.

▶ Gebruik voor het ontdooien en reinigen van het toestel in geen geval een stoomreiniger.
Stoom kan in aanraking komen met onderdelen van het toestel die onder spanning staan en zo een kortsluiting veroorzaken.

▶ Behandel de deurdichting niet met olie of vet.
Daardoor wordt de deurdichting na verloop van tijd poreus.

Wat met een afgedankt toestel?

▶ Vernietig het knip- of vergrendelslot van uw oude toestel als u het afdankt. Op die manier voorkomt u dat spelende kinderen zich in het toestel opsluiten, wat levensgevaarlijk kan zijn.

▶ Beschadig geen onderdelen van het koelcircuit, bijv. door

- koelmiddelkanalen van het verdampsysteem open te prikken,
- buizen te knikken,
- oppervlaktecoatings weg te krabben.

Als er koelmiddel uit spuit, kan dat oogletsels veroorzaken.

De fabrikant is niet aansprakelijk voor schade die ontstaan is doordat deze veiligheidsrichtlijnen niet in acht werden genomen.

Hoe kunt u energie besparen?

Downloaded from www.vandenborre.be

	Normaal energieverbruik	Verhoogd energieverbruik
Opstellen	In een verluchte ruimte.	In een gesloten, niet verluchte ruimte.
	Beschermd tegen rechtstreekse zonnestralen.	Bij rechtstreekse zonnestralen.
	Niet naast een warmtebron (verwarmingselement, fornuis).	Naast een warmtebron (verwarmingselement, fornuis).
	Bij een ideale kamertemperatuur van ongeveer 20 °C.	Bij een hogere omgevingstemperatuur.
	Dek de ventilatieopeningen niet af. Verwijder regelmatig het stof van de ventilatieopeningen.	
Temperatuurinstelling Thermostaat op basis van "circa-getallen" (regeling in niveaus)	Bij een gemiddelde instelling van 2 tot 3.	Bij een hoge instelling: Hoe lager de temperatuur in de zone, hoe hoger het energieverbruik!
Temperatuurinstelling Thermostaat op basis van graden (digitaal display)	Bewaarzone van 8 tot 12 °C	Bij toestellen met een winterschakeling moet u erop letten dat die schakelaar bij omgevingstemperaturen boven 16 °C of 18 °C uitgeschakeld is!
	Koelzone 4 tot 5 °C	
	PerfectFresch-zone ongeveer 0 °C	
	Vrieszone -18 °C	
	Wijnbewaarzone van 10 tot 12 °C	
Gebruik	Laat de schuifladen, legplaten en rekken zoals ze waren toen het toestel werd geleverd.	
	Open de deur altijd zo kort mogelijk.	De deur vaak en langdurig openen = koudeverlies
	Schik de levensmiddelen in het toestel.	Als u lang moet zoeken, blijft de deur lang openstaan.
	Laat warme gerechten en dranken eerst buiten het toestel afkoelen.	Warme gerechten doen de compressor langdurig werken (het toestel probeert te koelen).
	Plaats levensmiddelen goed verpakt of goed afgedekt in het toestel.	Wanneer vloeistoffen in de koelzone verdampen en condenseren, leidt dat tot verlies van het koelvermogen.
	Leg ingevroren producten in de koelzone om ze te ontdooien.	
	Doe de vakken niet te vol zodat de lucht kan circuleren.	
Ontdooien	Ontdooi de vrieszone bij een ijslaag van 0,5 cm.	Een ijslaag vermindert de overdracht van de koude aan de in te vriezen levensmiddelen en doet het energieverbruik stijgen!

Downloaded from www.vandenborre.be

Vóór het eerste gebruik

- Reinig de binnenruimte en het toebehoren. Gebruik daarvoor lauw water. Wrijf daarna alles droog met een doek.

Toestel inschakelen

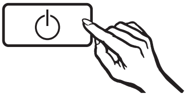

- Druk op de aan-uittoets.

De temperatuurindicator en het symbool voor het alarm ⚠ knipperen totdat het in de vrieszone koud genoeg is.

> Om zeker te zijn dat de temperatuur laag genoeg is, dient u het toestel enkele uren te laten voorkoelen voordat u voor het eerst levensmiddelen in het toestel plaatst.
> Pas wanneer de temperatuur laag genoeg is (minstens -18 °C) plaatst u levensmiddelen in het toestel.

Toestel uitschakelen

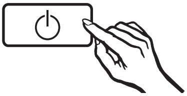

- Druk op de aan-uittoets tot het display uitgaat.

De koeling is uitgeschakeld.

Bij langdurige afwezigheid

Als u het toestel gedurende lange tijd niet gebruikt, gaat u als volgt te werk:

- schakel het toestel uit,
- trek de stekker uit of schakel de desbetreffende zekering in uw zekeringkast uit,
- reinig het toestel,
- laat de deur op een kier staan om geurvorming te vermijden.

> Als het toestel bij langdurige afwezigheid wordt uitgeschakeld maar niet gereinigd, bestaat er gevaar voor schimmelvorming als de deur gesloten blijft.

Downloaded from www.vandenborre.be

Instelmodus ‣≡

Bepaalde instellingen van het toestel kunt u in de instelmodus wijzigen.

- Vergrendeling 🔒 in-/uitschakelen
- Lichtsterkte van het display ☼ wijzigen

Als het toestel in de instelmodus staat, wordt dat op het display aangegeven via het menusymbool ‣≡. Hieronder wordt uitgelegd hoe u het toestel in de instelmodus zet en hoe u de instellingen wijzigt.

Lichtsterkte van het display wijzigen

U kunt de lichtsterkte van het display aanpassen aan de lichtverhoudingen van de omgeving.

De lichtsterkte van het display kunt u in 5 standen wijzigen. In de fabriek werd stand 1 ingesteld.

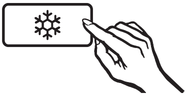

■ Druk ca. 5 seconden op de toets voor "Superfrost".

Het menusymbool ‣≡ brandt; het toestel staat nu in de instelmodus. Het symbool voor de vergrendeling 🔒 knippert.

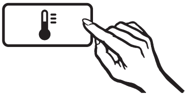

■ Druk op de toets voor het instellen van de temperatuur om de lichtsterktefunctie op te roepen.

Het symbool voor de vergrendeling 🔒 gaat uit en het symbool voor de lichtsterkte ☼ knippert.

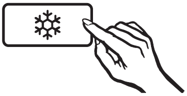

■ Druk kort op de toets voor "Superfrost" om te bevestigen.

Het symbool voor de lichtsterkte ☼ brandt.

Downloaded from www.v
re.be

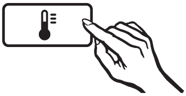

- Druk zo vaak op de toets voor het instellen van de temperatuur totdat de gewenste lichtsterkte is bereikt.

  Hoe meer velden op de temperatuurindicator branden, hoe hoger de lichtsterkte van het display.

Ga als volgt te werk om de gewijzigde instelling te bevestigen:

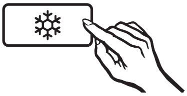

- Druk kort op de toets voor "Superfrost".

  Het symbool voor de lichtsterkte ☼ knippert.
  De nieuwe instelling wordt opgeslagen.

Ga als volgt te werk om de instelmodus te verlaten:

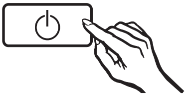

- Druk op de aan-uittoets.

of

- Wacht 5 minuten.

  Het menusymbool en het symbool voor de lichtsterkte gaan uit.
  De temperatuurindicator geeft de gewenste temperatuur weer.

Vergrendeling in-/uitschakelen

Met de vergrendeling kunt u het toestel beveiligen, zodat het niet ongewenst wordt uitgeschakeld.

– Vergrendeling inschakelen

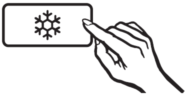

- Druk ca. 5 seconden op de toets voor "Superfrost".

  Het menusymbool ‣≡ brandt; het toestel staat nu in de instelmodus. Het symbool voor de vergrendeling 🔒 knippert.

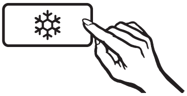

- Druk kort op de toets voor "Superfrost" om de vergrendelingsfunctie op te roepen.

  Het symbool voor de vergrendeling 🔒 brandt.
  De velden naast -15 °C en -21 °C op de temperatuurindicator branden.

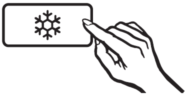

- Druk kort op de toets voor "Superfrost" om de vergrendeling in te schakelen.

  Het symbool voor de vergrendeling 🔒 knippert.
  De velden naast -15 °C en -21 °C op de temperatuurindicator gaan uit.

Instellingen wijzigen

Downloade

Ga als volgt te werk om de instelmodus te verlaten:

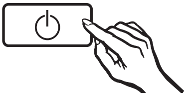

- Druk op de aan-uittoets.

of

- Wacht 5 minuten.

  Het menusymbool gaat uit en de temperatuurindicator geeft de gewenste temperatuur aan.
  Het symbool voor de vergrendeling 🔒 brandt.

– Vergrendeling uitschakelen

- Druk ca. 5 seconden op de toets voor "Superfrost".

  Het menusymbool ‣≡ brandt; het toestel staat nu in de instelmodus. Het symbool voor de vergrendeling 🔒 knippert.

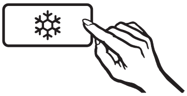

- Druk kort op de toets voor "Superfrost" om de vergrendelingsfunctie op te roepen.

  Het symbool voor de vergrendeling 🔒 brandt.
  Op de temperatuurindicator brandt het veld naast -18 °C.

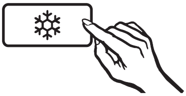

- Druk kort op de toets voor "Superfrost" om de vergrendeling uit te schakelen.

  Het symbool voor de vergrendeling 🔒 knippert.
  Op de temperatuurindicator gaat het veld naast -18 °C uit.

Ga als volgt te werk om de instelmodus te verlaten:

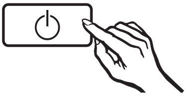

- Druk op de aan-uittoets.

of

- Wacht 5 minuten.

  Het menusymbool gaat uit en de temperatuurindicator geeft de gewenste temperatuur aan.
  Het symbool voor de vergrendeling 🔒 brandt niet meer.

www.vandenborre.be

Downloaded from www.vandenborre.be

Bij het bewaren van levensmiddelen is een juiste temperatuurinstelling zeer belangrijk. Levensmiddelen bederven snel door de aanwezigheid van micro--organismen. Dat proces kan door de juiste bewaartemperatuur worden verhinderd of vertraagd. De temperatuur beïnvloedt de groeisnelheid van de micro-organismen. Hoe lager de temperatuur, hoe langzamer dit proces verloopt.

Om verse levensmiddelen in te vriezen en ze langdurig te bewaren, is een temperatuur van **-18 °C** vereist. Bij die temperatuur komt de groei van micro-organismen in hoge mate tot stilstand. Zodra de temperatuur boven -10 °C stijgt, begint de ontbinding door de micro-organismen. De levensmiddelen kunnen dan minder lang worden bewaard. Daarom mogen geheel of gedeeltelijk ontdooide levensmiddelen pas opnieuw worden ingevroren nadat u ze hebt verwerkt (door ze te koken of braden). Door de hoge temperaturen worden de meeste micro-organismen gedood.

De temperatuur in het toestel stijgt

– als u vaak en gedurende lange tijd de deur opent,

– hoe meer levensmiddelen er worden bewaard,

– hoe meer verse levensmiddelen er worden ingevroren,

– als de omgevingstemperatuur van het toestel hoog is.
Het toestel is geconstrueerd voor een bepaalde klimaatklasse (bereik van de kamertemperatuur) waarvan de onder- en bovengrens moeten worden gerespecteerd.

Temperatuur instellen

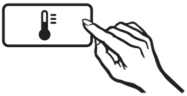

■ Druk zo vaak op de toets voor het instellen van de temperatuur tot de gewenste temperatuur op de temperatuurindicator wordt weergegeven.

De eerste keer dat u erop drukt, wordt de temperatuur die u het laatst hebt ingesteld, knipperend weergegeven.

Bij het instellen wijzigt de temperatuur ononderbroken. Als -32 °C is bereikt, keert de temperatuurindicator terug naar -15 °C.

Binnen de aangegeven temperatuurbereiken (bijv. tussen -15 en -18 °C) kan de temperatuur iets kouder worden ingesteld:

■ Druk zo vaak op de toets voor het instellen van de temperatuur tot -15 °C op de temperatuurindicator wordt weergegeven.

■ Druk nogmaals op de toets voor het instellen van de temperatuur en hou deze ca. 5 seconden ingedrukt.

De tussentemperatuur binnen het kleine temperatuurbereik is ingesteld. Dit is echter niet zichtbaar op de temperatuurindicator.

De juiste temperatuur

Downloaded from www.vandenborre.be

Temperatuurindicator

> De temperatuurindicator op het bedieningspaneel geeft altijd de **gewenste** temperatuur weer.

De temperatuur kan als volgt worden ingesteld:
van -15 °C tot -32 °C.

De **temperatuurindicator knippert** als

– de temperatuur in het toestel niet binnen het mogelijke temperatuurbereik ligt, bijv. wanneer het toestel net is ingeschakeld,

– een andere temperatuur wordt ingesteld,

– de temperatuur in het toestel met verschillende graden gestegen is, om koudeverlies aan te geven.

Een kortstondig koudeverlies vormt geen probleem als dit ontstaat doordat

– de deur één keer gedurende lange tijd geopend blijft, bijv. om grote hoeveelheden levensmiddelen te plaatsen of uit het toestel te halen,

– u verse levensmiddelen invriest.

> Als de temperatuur in de vrieszone gedurende lange tijd warmer is dan -18 °C, gaat u na of de ingevroren levensmiddelen gedeeltelijk of volledig ontdooid zijn. In dit geval dient u deze levensmiddelen zo snel mogelijk te verbruiken!

Downloaded from www.vandenborre.be

Het toestel is met een waarschuwingssysteem uitgerust zodat de temperatuur in de vrieszone niet ongemerkt kan stijgen. Ook wordt op die manier energieverlies vermeden als de deur open blijft staan.

Waarschuwingssysteem inschakelen

Het waarschuwingssysteem is altijd automatisch actief. Het moet niet afzonderlijk worden ingeschakeld.

Temperatuuralarm

Als de temperatuur in een te warm temperatuurbereik komt, weerklinkt een waarschuwingssignaal.
Tegelijkertijd knipperen de temperatuurindicator en het symbool voor het alarm ⚠.

De ingestelde temperatuur bepaalt wanneer het toestel een temperatuurbereik als te warm herkent.

Het akoestische en optische signaal kan worden gegeven

- als u een grote hoeveelheid levensmiddelen invriest,
- als u warme verse levensmiddelen invriest,
- als bij het herschikken en uitnemen van ingevroren levensmiddelen te veel warme kamerlucht binnenstroomt,
- na een stroomonderbreking,
- wanneer het toestel defect is.

Zodra de alarmtoestand beëindigd is, stopt het waarschuwingssignaal en gaan de visuele signalen uit.

Als de temperatuur gedurende langere tijd warmer was dan -18 °C, controleert u of de ingevroren levensmiddelen gedeeltelijk of volledig ontdooid zijn. Als dat het geval is, verbruikt u deze levensmiddelen zo snel mogelijk of verwerkt u deze (koken of braden) voor u deze weer invriest!

Deuralarm

Als de deur langer dan ca. 60 seconden open blijft staan, weerklinkt het waarschuwingssignaal.
Zodra de alarmtoestand beëindigd is, stopt het waarschuwingssignaal en gaat het symbool voor het alarm ⚠ uit.

Waarschuwingssignaal vroegtijdig uitschakelen

Als het waarschuwingssignaal u echter stoort, kunt u het vroegtijdig uitschakelen.

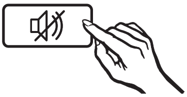

■ Druk op de uitschakeltoets voor het waarschuwingssignaal.

Het waarschuwingssignaal wordt uitgeschakeld.
Het symbool voor het alarm ⚠ blijft branden en gaat pas uit wanneer de alarmtoestand beëindigd is. Het waarschuwingssysteem is dan weer gebruiksklaar.

Superfrost gebruiken

Downloaded from www.vandenborre.be

Om verse levensmiddelen optimaal in te vriezen, dient u eerst de functie "Superfrost" in te schakelen.

Op die manier worden de levensmiddelen snel doorvroren en blijven de voedingswaarde, de vitamines, het uitzicht en de smaak behouden.

Uitzonderingen:

– Als u reeds ingevroren levensmiddelen in het toestel plaatst.

– Als u dagelijks slechts maximaal 2 kg levensmiddelen in het toestel legt.

Superfrost inschakelen

De functie "Superfrost" dient u **6 uur vooraf** in te schakelen. Pas daarna plaatst u de levensmiddelen die u wilt invriezen. Als u het **maximale invriesvermogen** wenst te gebruiken, **dient u 24 uur vooraf** de functie "Superfrost" in te schakelen!

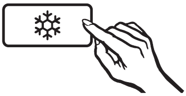

■ Druk kort op de toets voor "Superfrost".

Het symbool voor "Superfrost" ❄ brandt.

De temperatuur in het toestel daalt, doordat het toestel nu werkt met het maximale koelvermogen.

Superfrost uitschakelen

De functie "Superfrost" wordt automatisch na ca. 65 uur uitgeschakeld. Het controlelampje gaat uit en het toestel werkt weer met het normale koelvermogen.

Downloaded from www.vandenborre.be

Maximaal invriesvermogen

Om de levensmiddelen zo snel mogelijk tot in de kern in te vriezen, mag het maximale invriesvermogen niet worden overschreden. Het maximale invriesvermogen binnen 24 uur is vermeld op het typeplaatje "Invriesvermogen ...kg/24 u".

Het maximale invriesvermogen dat vermeld staat op het typeplaatje is gebaseerd op de Duitse norm DIN EN ISO 15502.

Wat gebeurt er als verse levensmiddelen worden ingevroren?

Verse levensmiddelen moeten zo snel mogelijk volledig worden doorvroren, zodat de voedingswaarde, de vitamines, het uitzicht en de smaak behouden blijven.

Hoe langzamer de levensmiddelen worden doorvroren, hoe meer vloeistof er uit elke cel naar de tussenruimten loopt. De cellen krimpen.
Tijdens het ontdooien kan slechts een deel van de voordien vrijgekomen vloeistof naar de cellen terugvloeien.
In de praktijk betekent dit dat de levensmiddelen veel vocht verliezen. Dat kunt u zelf vaststellen: tijdens het ontdooien vormt er zich immers een grote waterplas rond het levensmiddel.

Als het levensmiddel snel wordt doorvroren, heeft de celvloeistof minder tijd om uit de cellen naar de tussenruimten te lopen. De cellen krimpen veel minder.
Tijdens het ontdooien kan de kleine hoeveelheid vloeistof die naar de tussenruimten was gelopen, terugkeren naar de cellen, zodat het vochtverlies zeer gering is. Er vormt zich slechts een kleine waterplas!

Isolatieplaat gebruiken

(afhankelijk van het model; als toebehoren verkrijgbaar)

Er is een isolatieplaat verkrijgbaar voor het toestel, waarmee u ongebruikte vriesladen kunt "uitschakelen" (d.w.z. isoleren). Zo bespaart u energie. Gebruik deze isolatieplaat als er slechts weinig levensmiddelen in het toestel zitten.

Belangrijk om weten!

- Voor het invriezen van levensmiddelen hebt u alleszins 3 vriesladen en het vriestablet nodig.

  De overige laden kunt u indien gewenst "uitschakelen" (isoleren). Wilt u dit doen, dan moet u wel ten minste de onderste 2 laden isoleren.

- De vriesladen die beschikbaar moeten blijven voor het invriezen, moeten zich altijd bovenaan bevinden.

- De isolatieplaat moet worden ingeschoven **onder** de laatste lade waarin u voortaan levensmiddelen zult invriezen.

- Hoe minder laden er moeten worden gekoeld, des te minder energie er wordt verbruikt. Met de isolatieplaat kunt u een belangrijke energiebesparing realiseren!

Downloaded from www.vandenborre.be

In de "uitgeschakelde" laden mag u geen levensmiddelen bewaren, want hier kunnen zich relatief grote en ongecontroleerde temperatuurschommelingen voordoen, waardoor de levensmiddelen kunnen bederven.

Voorbeeld

U hebt slechts 3 vriesladen en het vriestablet nodig om uw levensmiddelen te bewaren.

- Leg de levensmiddelen in de bovenste 3 laden. Zorg ervoor dat alle andere laden leeg zijn.
- Neem de vierde lade uit en bewaar deze op een andere plaats.

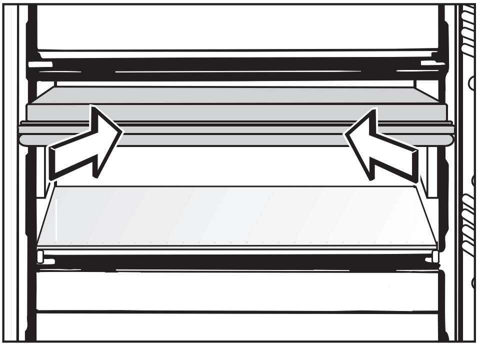

- Schuif de isolatieplaat **onder** de derde lade.

  De overige laden zijn nu "uitgeschakeld" (geïsoleerd).

Diepvriesproducten bewaren

Als u diepvriesproducten wenst te bewaren, controleert u tijdens de aankoop in de winkel

- de verpakking op beschadigingen,
- de houdbaarheidsdatum en
- de temperatuur in de koelruimte van de winkeldiepvries. Als die temperatuur hoger is dan -18 °C, vermindert de houdbaarheid van de diepvriesproducten.

- Koop diepvriesproducten pas op het einde van het winkelen, en transporteer ze in krantenpapier of in een koelzak.
- Plaats de diepvriesproducten onmiddellijk in het toestel.

Gedeeltelijk of volledig ontdooide levensmiddelen niet opnieuw invriezen. Pas nadat u de levensmiddelen heeft verwerkt (koken of braden), kunt u ze opnieuw invriezen.

Downloaded from www.vandenborre.be

Zelf levensmiddelen invriezen

Vries uitsluitend verse levensmiddelen in perfecte staat in!

Hou bij het invriezen rekening met het volgende

- Onderstaande levensmiddelen kunnen **ingevroren worden**:
  vers vlees, gevogelte, wild, vis, groenten, kruiden, onbewerkt fruit, zuivelproducten, bakkerijproducten, voedselresten, eigeel, eiwit en talrijke kant-en-klaargerechten.
- Volgende levensmiddelen zijn **niet geschikt om in te vriezen**:
  wijndruiven, bladsalade, radijsjes, rammenas, zure room, mayonaise, volledige eieren in de schaal, uien, volledige onbewerkte appelen en peren.
- Om de kleur, de smaak, het aroma en de vitamine C te behouden, moet u groenten blancheren voor u ze invriest. Doe de groenten in porties gedurende 2-3 minuten in kokend water. Neem de groenten daarna uit het water en koel ze snel in koud water af. Laat de groenten uitdruppen.
- Mager vlees is beter geschikt om in te vriezen dan vet vlees en kan veel langer worden bewaard.
- Plaats telkens een folie uit kunststof tussen koteletten, steaks, schnitzels enz. Zo vermijdt u dat ze tot één blok samenvriezen.
- Rauwe levensmiddelen en geblancheerde groenten voor het invriezen niet kruiden en zouten, schotels slechts lichtjes kruiden en zouten. De smaakintensiteit van sommige kruiden verandert tijdens het invriezen.
- Warme schotels of dranken eerst buiten het toestel laten afkoelen, om te voorkomen dat reeds bevroren levensmiddelen gedeeltelijk ontdooien en dat het stroomverbruik stijgt.

Verpakken

■ Vries per portie in.

Geschikte verpakking
– Kunststoffolie
– Buisfolie uit polyethyleen
– Aluminiumfolie
– Diepvriesdozen

Ongeschikte verpakking
– Pakpapier
– Perkamentpapier
– Cellofaan
– Vuilniszakjes
– Gebruikte winkelzakjes

■ Druk de lucht goed uit de verpakking.

■ Sluit de verpakking goed af met
– elastiekjes
– kunststofclips
– touw of
– koudebestendige kleefband.

Zakjes en buisfolie uit polyethyleen kunt u ook met een folielasapparaat dichtlassen.

■ Noteer de inhoud en de invriesdatum op de verpakking.

Downloaded from www.vandenborre.be

Voor u de levensmiddelen in het toestel legt

- Als u meer dan 2 kg verse levensmiddelen dient in te vriezen, dient u enige tijd vooraf de functie "Superfrost" in te schakelen (zie "Superfrost gebruiken").

De levensmiddelen die al in het toestel liggen, krijgen zo een koudereserve.

Hoe de levensmiddelen in het toestel plaatsen

De volgende maximale belastingen moeten worden in acht genomen:
– bovenste vrieslade = 15 kg
– elke andere vrieslade = 25 kg
– glazen plaat = 35 kg

In te vriezen levensmiddelen mogen niet in aanraking komen met reeds ingevroren levensmiddelen. Anders zouden deze ontdooien.

- Leg de levensmiddelen droog in het toestel om te vermijden dat ze aan elkaar of aan het toestel vastvriezen.

– kleine levensmiddelen

Vries de levensmiddelen in de onderste vriesladen in.

- Plaats de levensmiddelen naast elkaar op de bodem van de vriesladen, zodat de levensmiddelen zo snel mogelijk tot in de kern worden ingevroren.

Als u de vriesladen uitneemt, dient u te letten op het volgende:
De onderste vrieslade moet altijd in het toestel blijven!
Plaats de levensmiddelen zo op de glazen plaat dat de ventilatorgleuven op de achterwand in het toestel niet worden afgedekt. Ze zijn belangrijk voor een goede werking en een normaal energieverbruik!

– maximale hoeveelheid in te vriezen levensmiddelen (zie typeplaatje)

- Neem de vriesladen uit.
- Plaats de levensmiddelen naast elkaar op de onderste glazen platen, zodat de levensmiddelen zo snel mogelijk tot in de kern worden ingevroren.

– grote levensmiddelen

Als u grote levensmiddelen zoals een gans of wild in het toestel wilt plaatsen, kunt u de glazen platen tussen de vriesladen uitnemen.

- Neem de vriesladen uit, en til de glazen platen lichtjes op en trek ze langs voren uit!

Downloaded from www.vandenborre.be

Ingevroren levensmiddelen ontdooien

Ingevroren levensmiddelen kunt u op verschillende manieren ontdooien

- in de microgolfoven,
- in de gewone oven met de functie "Hetelucht" of "Ontdooien",
- bij kamertemperatuur,
- in de koelkast (de koude die de ingevroren levensmiddelen afgeven, wordt gebruikt om te koelen),
- in de stoomoven.

Platte stukken vlees en vis kunnen licht ontdooid in een hete pan worden gelegd.

Bij het ontdooien van **stukken vlees en vis** (bijv. gehakt, kip, visfilet) moet u ervoor zorgen dat ze niet in aanraking komen met andere levensmiddelen. Vang het ontdooiwater op en verwijder het zorgvuldig.

Fruit kan bij kamertemperatuur in de verpakking of in een afgedekte schotel worden ontdooid.

Groenten kunnen over het algemeen bevroren in kokend water worden gedaan of in heet vet worden gestoofd. Wegens de gewijzigde celstructuur is de bereidingstijd iets korter dan bij verse groenten.

Gedeeltelijk of volledig ontdooide levensmiddelen niet opnieuw invriezen. Pas nadat u de levensmiddelen heeft verwerkt (koken of braden), kunt u ze opnieuw invriezen.

IJsblokjes maken

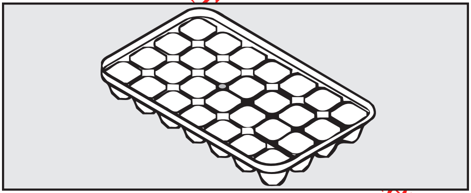

- Vul het bakje voor ijsblokjes voor drie vierden met water en plaats het op de bodem van een vrieslade.
- Gebruik een stomp voorwerp, bijv. een lepelsteel, om een vastgevroren bakje voor ijsblokjes los te maken.
- De ijsblokjes komen gemakkelijk los uit het bakje als u het kort onder stromend water houdt.

Dranken snel koelen

Bewaar geen blikjes en flessen met koolzuurhoudende dranken of met vloeistoffen die kunnen bevriezen in de vrieszone. De blikjes of flessen kunnen uit elkaar springen.

Als u flessen (alleen dranken zonder koolzuur) snel in de diepvries wenst te koelen, moet u ze **uiterlijk na één uur** weer uit het toestel halen. De flessen kunnen ontploffen.

Downloaded from www.vandenborre.be

Vriestablet gebruiken

Op het vriestablet kunt u bessen, kruiden, groenten en ander kleine levensmiddelen voorzichtig invriezen. De levensmiddelen blijven hun vorm grotendeels behouden en de verschillende stukken vriezen niet aan elkaar vast.

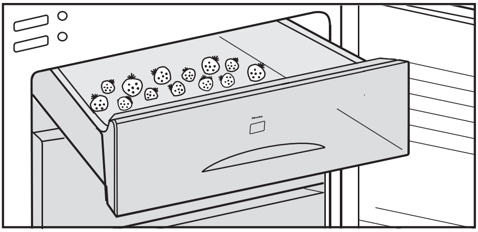

- Plaats de in te vriezen levensmiddelen los op het vriestablet.

Laat de levensmiddelen gedurende 10 tot 12 uur grondig invriezen. Plaats de levensmiddelen dan in een diepvrieszakje of doos en leg ze zo in de vriesladen.

Downloaded from www.vandenborre.be

Uw toestel is uitgerust met een "No-frost"-systeem. Daarmee ontdooit het toestel automatisch.

Het vocht slaat neer tegen de verdamper. Het wordt af en toe automatisch ontdooid en verdampt.

Door dit automatische ontdooiproces blijft de vriesruimte steeds vrij van ijs. De levensmiddelen worden door dit speciale systeem niet ontdooid, zelfs niet lichtjes!

Downloaded from www.vandenborre.be

Zorg ervoor dat er geen water in de elektronische besturing of de ventilatieopeningen terechtkomt.

Gebruik geen stoomreiniger. De stoom kan terechtkomen op onderdelen van het toestel die onder spanning staan en zo kortsluiting veroorzaken.

Het typeplaatje in het toestel mag niet worden verwijderd. De informatie op dit plaatje is belangrijk in geval van storing.

Om schade aan de oppervlakken te voorkomen, mogen de volgende middelen niet worden gebruikt om de oppervlakken te reinigen:

- reinigingsmiddelen die soda, ammoniak, zuur of chloor bevatten,
- kalkoplossende reinigingsmiddelen,
- schurende reinigingsproducten, zoals schuurpoeder, schuurmelk, poetsstenen,
- reinigingsmiddelen met oplosmiddel,
- reinigingsmiddelen voor roestvrij staal,
- afwasmiddelen voor de afwasautomaat,
- ovensprays,
- glasreinigers,
- schurende harde sponsen en borstels (bijv. schuursponsen),
- speciale "wondersponsen",
- scherpe metaalschrapers!

Vóór het reinigen

- Schakel het toestel uit.
- Trek de stekker uit of schakel de betreffende zekering in uw zekeringenkast uit.
- Haal de ingevroren levensmiddelen uit het toestel en bewaar ze op een koele plaats.
- Neem alle vriesladen en glazen platen uit het toestel om ze te reinigen.

Binnenruimte, toebehoren

- De binnenruimte en het toebehoren reinigt u het best met lauw water waarin u een beetje handafwasmiddel doet.

Het bakje voor ijsblokjes mag in de afwasautomaat worden gereinigd.

De temperatuur van het gekozen afwasprogramma mag maximaal 55 °C bedragen!
Kunststofonderdelen kunnen in de afwasautomaat verkleuren door contact met bepaalde natuurlijke kleurstoffen, bijv. in wortels, tomaten en ketchup.
Deze verkleuring heeft geen invloed op de stabiliteit van de desbetreffende onderdelen.

- Reinig de vriesladen en de glazen platen met de hand. Deze mogen **niet** worden gereinigd in de afwasautomaat!

Downloaded from www.vandenborre.be

- Ga na de reiniging met een doek die met schoon water is vochtig gemaakt over de binnenruimte en het toebehoren. Wrijf vervolgens alles droog met een doek.
  Laat de deur van het toestel korte tijd openstaan.

Toesteldeur, zijwanden

Vuil op de toesteldeur en de zijwanden verwijdert u het best zo vlug mogelijk.
Als het vuil er langere tijd op inwerkt, kan het soms niet meer worden verwijderd en kunnen de oppervlakken verkleuren of wijzigingen ondergaan.

Alle oppervlakken zijn gevoelig voor krassen.
Alle oppervlakken kunnen verkleuren of wijzigingen ondergaan wanneer ze in contact komen met ongeschikte reinigingsmiddelen.

- Reinig de oppervlakken met een schone sponsdoek, handafwasmiddel en warm water.
  U kunt om te reinigen ook een schone, vochtige microvezeldoek zonder reinigingsmiddel gebruiken.

- Ga na de reiniging met een doek die met schoon water is vochtig gemaakt over deze oppervlakken. Wrijf vervolgens alles droog met een doek.

Ventilatieopeningen

- Reinig de ventilatieopeningenregelmatig met een borsteltje of stofzuiger. Wanneer er zich stof ophoopt, neemt het energieverbruik toe.

Deurdichting

Behandel de deurdichting niet met olie of vet. Anders wordt ze na verloop van tijd poreus.

Reinig de deurdichting regelmatig uitsluitend met schoon water en wrijf ze daarna grondig droog met een doek.

Achterzijde - metalen rooster

Minstens 1 keer per jaar moet het stof van het metalen rooster aan de achterzijde van het toestel (warmtewisselaar) worden verwijderd. Wanneer er zich stof ophoopt, neemt het energieverbruik toe.

Let er bij het reinigen van het metalen rooster op dat u geen kabels of andere componenten aftrekt, knikt of beschadigt.

Downloaded from www.vandenborre.be

Na het reinigen

- Sluit de toesteldeur.
- Steek de stekker van het toestel weer in het stopcontact of schakel de desbetreffende zekering in uw zekeringenkast weer in, en schakel het toestel weer in.
- Schakel de functie "Superfrost" in, zodat het toestel snel koud wordt.
- Schuif de vriesladen met de ingevroren levensmiddelen in het toestel zodra de temperatuur laag genoeg is.
- Zodra er een constante temperatuur van minstens -18 °C is bereikt, schakelt u de functie "Superfrost" uit.

Downloaded from www.vandenborre.be

De meeste problemen die zich bij het dagelijkse gebruik kunnen voordoen, kunt u zelf oplossen. Het volgende overzicht kan u hierbij helpen.
Slaagt u er niet in aan de hand van dit overzicht de oorzaak van een storing te vinden of een probleem te verhelpen, neem dan contact op met de Service After Sales (dienst Herstellingen aan huis) van Miele.

Om het koudeverlies zo beperkt mogelijk te houden, laat u indien mogelijk de deur van het toestel dicht tot de storing verholpen is.

Installatie-, onderhouds- en herstellingswerken mogen alleen worden uitgevoerd door vakmensen die door de fabrikant erkend zijn.
Door ondeskundig uitgevoerde installatie-, onderhouds- of herstellingswerken kunnen er voor de gebruiker aanzienlijke risico's ontstaan waarvoor de fabrikant niet aansprakelijk kan worden gesteld.

Probleem	Oorzaak	Oplossing
Het toestel koelt niet.	Het toestel is niet ingeschakeld. De temperatuurindicator brandt niet.	■ Druk op de aan-uit-toets.
	De stekker zit niet goed in het stopcontact.	■ Steek de stekker in het stopcontact.
	De desbetreffende zekering in uw zekeringkast is gesprongen. Mogelijk is er een probleem met het vriestoestel, de elektrische spanning in uw huis of een ander toestel.	■ Neem contact op met een elektricien of de Service After Sales van Miele.
De deur kan niet verschillende keren na elkaar worden geopend.	Door de zuigende werking kunt u de deur pas na enige tijd zonder extra moeite openen.	

Download from www.vandenborre.be

Probleem	Oorzaak	Oplossing
De temperatuur in het toestel is te koud.		■ Stel een warmere temperatuur in.
	De functie "Superfrost" is nog ingeschakeld. De functie schakelt automatisch uit na ca. 65 uur.	Om energie te besparen, kunt u "SuperFrost" zelf eerder uitschakelen: ■ Druk op de toets voor "Superfrost".
De inschakelfrequentie en inschakelduur van de compressor nemen toe.	De ventilatieopeningen zijn afgedekt of zitten onder het stof.	■ Zorg dat de ventilatieopeningen niet afgedekt zijn. ■ Verwijder regelmatig het stof van de ventilatieopeningen en de warmtewisselaar.
	Het metalen rooster (warmtewisselaar) aan de achterzijde van het toestel zit onder het stof.	
	De deur werd vaak geopend of er werden grote hoeveelheden verse levensmiddelen ingevroren.	Open de deur alleen indien nodig en altijd zo kort mogelijk. De vereiste temperatuur is na enige tijd vanzelf weer ingesteld. ■ Hou rekening met de opmerkingen in de rubriek "Invriezen en bewaren" (of een gelijkaardige rubriek).
	De deur sluit niet goed.	
	De omgevingstemperatuur is te warm. Hoe hoger de omgevingstemperatuur, hoe langer de compressor werkt.	■ Hou rekening met de opmerkingen in de rubriek "Opstelinstructies - Toestel waterpas zetten" (of een gelijkaardige rubriek).

Downloaded from www.vandenborre.be

Probleem	Oorzaak	Oplossing
De compressor werkt constant.	Om energie te besparen, schakelt de compressor bij een gering koudeverbruik op een laag toerental over. Daardoor wordt de werkingstijd van de compressor verlengd.	
Het symbool voor "SuperFrost" ❄ en de temperatuurindicator knipperen.	Er zit een storing in het toestel.	■ Neem contact op met de Service After Sales van Miele.
Het symbool ▮ brandt.	De demo-functie is geactiveerd. Die stelt handelaars in staat het toestel zonder ingeschakelde koeling te presenteren. Voor privégebruik is deze instelling overbodig.	■ Schakel de demo-functie uit (zie rubriek "Informatie voor handelaars - Demo-functie").

Downloaded from www.vandenborre.be

Probleem	Oorzaak	Oplossing
Het waarschuwingssignaal weerklinkt en het symbool voor het alarm ⚠ knippert.	De temperatuur in het toestel is te warm omdat – de deur vaak werd geopend. – er een grote hoeveelheid levensmiddelen werd ingevroren zonder de functie "Superfrost" in te schakelen. – er zich een lange stroomonderbreking heeft voorgedaan.	Wanneer de alarmtoestand beëindigd is, gaat het symbool voor het alarm ⚠ uit en stopt het waarschuwingssignaal. Afhankelijk van de temperatuur controleert u of de levensmiddelen gedeeltelijk of volledig ontdooid zijn. Als dit het geval is, verwerkt u de levensmiddelen (koken of braden) voor u ze weer invriest.
Er wordt op het paneel van de NoFrost-inrichting ijs gevormd.	Dit is geen storing. Er is condensvorming opgetreden en deze condens is bevroren geraakt. Dit kan de volgende oorzaken hebben: – De deur is vaak en/ of gedurende lange tijd geopend. – Grote hoeveelheden verse levensmiddelen zijn ingevroren. – De luchtvochtigheid van de kamerlucht is gestegen.	Open de deur zo weinig mogelijk. De ijslaag wordt automatisch ontdooid door het NoFrost-systeem en is na enkele dagen verdwenen.
De levensmiddelen zijn vastgevroren.		■ Maak de levensmiddelen los met een stomp voorwerp, bijv. een lepelsteel.

Downloaded from www.vandenborre.be

Heel normale geluiden	Waar komen ze vandaan?
Brrrrr ...	Gebrom komt van de motor (compressor). Dat kan even wat harder worden terwijl de motor ingeschakeld wordt.
Blubb, blubb ...	Geborrel, geklots of gezoem komt van het koelmiddel dat door de buisjes vloeit.
Klik …	U hoort een klik telkens als de thermostaat de motor in- of uit-schakelt.
Sssrrrrr ...	Bij toestellen met verschillende zones of bij NoFrost-modellen kunt u een zacht geruis horen van de luchtstroming in de binnenruimte van het toestel.
Krak …	Wanneer het materiaal in uw toestel uitzet kan men gekraak horen.

Bedenk echter dat motor- en stromingsgeluiden in de koelingskringloop niet te vermijden zijn!

Geluid waaraan u vlot kan verhelpen	Oorzaak	Oplossing
Geklepper, gerammel, gerinkel	Het toestel staat niet waterpas.	Stel het toestel waterpas. Schroef de voetjes in of uit het toestel of leg iets onder het toestel.
	Het toestel raakt andere toestellen of meubels aan.	Schuif het toestel van de meubels of andere toestellen weg.
	Laden, korven of legplaten trillen of knellen.	Controleer de uitneembare onderdelen en zet ze eventueel opnieuw op hun plaats.
	Flessen of recipiënten raken elkaar.	Schuif de flessen of recipiënten wat uit elkaar.
	De kabelhouder hangt nog tegen de achterzijde van het toestel.	Neem de kabelhouder weg.

Technische Dienst van Miele/garantie

Downloaded from www.vandenborre.be

Neem in geval van storingen die u zelf niet kan verhelpen, contact op met

- uw Miele-handelaar

  of

- de Technische Dienst van Miele.

Het adres en de telefoonnummers van onze Technische Dienst vindt u op de rugzijde van deze gebruiksaanwijzing.

Wanneer u daar een beroep op doet, geef dan a.u.b. altijd het type- en het machinenummer van uw toestel op. Deze gegevens vindt u op het typeplaatje binnen in het toestel.

Duur en voorwaarden van de garantie

De duur van de garantie bedraagt 2 jaar.

Meer informatie over de garantievoorwaarden kan u bekomen op onze site of per telefoon bij Miele. Zie keerzijde van deze gebruiksaanwijzing.

Downloaded from www.vandenborre.be

Demo-functie ⁞▘

Met de demo-functie kan het vriestoestel worden uitgestald in de winkel of op een beurs. Het toestel kan dan worden bediend en de binnenverlichting en het display werken maar de compressor blijft uitgeschakeld.

De demo-functie wordt op het display aangegeven via het symbool ⁞▘.

Demo-functie activeren

- Druk op de aan-uittoets.
- Druk tegelijkertijd op de aan-uittoets en de toets voor het instellen van de temperatuur en hou deze toetsen ca. 5 seconden ingedrukt.

Het menusymbool ‣≡ en het symbool voor "Superfrost" ❄ knipperen.

- Druk zo vaak op de toets voor het instellen van de temperatuur tot het veld naast -25 °C op de temperatuurindicator brandt.

Het menusymbool ‣≡ en het symbool voor "Superfrost" ❄ knipperen.

- Druk op de toets voor "Superfrost".

De demo-functie is geactiveerd.
Het symbool ⁞▘ en het veld naast -18 °C op de temperatuurindicator branden.

> Als het toestel wordt uit- en weer ingeschakeld wanneer de demo-functie geactiveerd is, branden kort alle velden op de temperatuurindicator. De demo-functie blijft dan verder ingeschakeld.

Demo-functie deactiveren

- Druk tegelijkertijd op de aan-uittoets en de toets voor het instellen van de temperatuur en hou deze toetsen ca. 5 seconden ingedrukt.

Het menusymbool ‣≡, het symbool voor "Superfrost" ❄ en het veld naast -25 °C op de temperatuurindicator knipperen.

- Druk op de toets voor "Superfrost".

Het symbool ⁞▘ gaat uit en op de temperatuurindicator brandt of knippert (als de ingestelde temperatuur nog niet is bereikt) het veld naast de ingestelde temperatuur.

- Druk op de aan-uittoets.

De demo-functie is gedeactiveerd.

Elektrische aansluiting

Downloaded from www.vandenborre.be

Dit toestel wordt aansluitklaar geleverd, is dus voorzien van snoer en stekker. Het apparaat is geschikt om te worden aangesloten op eenfasige stroom 220 - 240 V, 50 Hz. Dit toestel mag enkel op een degelijk geaard stopcontact worden aangesloten.

Om de veiligheid te verhogen, verdient het aanbeveling een verliesstroomschakelaar met een uitschakelstroom van 30 mA voor het toestel te schakelen.

U dient smeltveiligheden van 10 A te voorzien.

Plaats het stopcontact naast of vlakbij het toestel. Dat dient vlot toegankelijk te zijn.

Gebruik geen verlengsnoeren om het toestel op het stroomnet aan te sluiten. Die waarborgen niet de nodige veiligheid. Er is risico van oververhitting.

Sluit uw toestel niet aan op stroomomzetters die bij apart werkende stroomvoorziening worden gebruikt, bv. bij **zonne-energie**. Bij het inschakelen van uw toestel kunnen er anders spanningspieken optreden waardoor het voor uw veiligheid wordt uitgeschakeld. Daardoor kan de elektronische besturing echter schade oplopen!

Gebruik uw toestel ook niet met zogeheten **stroomsparende stekkers**. Daardoor wordt de stroomtoevoer naar het toestel immers beperkt zodat het toestel te warm wordt.

Dient het aansluitsnoer te worden vervangen, dan mag dat enkel worden uitgevoerd door een erkend elektricien.

Downloaded from www.vandenborre.be

Plaats geen warmteproducerende toestellen, zoals een broodrooster of microgolfoven, op het toestel. Hierdoor stijgt het energieverbruik!

Dit toestel mag niet onmiddellijk naast ("side-by-side") een ander model worden opgesteld!
Omdat het toestel niet met een zijwandverwarming uitgerust is, kan er bij een "side-by-side"-opstelling condenswater ontstaan!
Vraag meer informatie bij uw Miele--handelaar.

Opstelplaats

Kies geen opstelplaats vlak naast een fornuis, een verwarming of in de omgeving van een venster met directe inval van zonnestralen. Hoe hoger de omgevingstemperatuur, hoe langer de compressor moet werken, waardoor er meer stroom wordt verbruikt.
Een droge, verluchtbare ruimte is het meest geschikt.

Klimaatklasse

Het toestel is geconstrueerd voor een bepaalde klimaatklasse (bereik van de kamertemperatuur) waarvan de onder- en bovengrens moeten worden gerespecteerd. De klimaatklasse is vermeld op het typeplaatje aan de binnenzijde van het toestel.

Klimaatklasse	Kamertemperatuur
SN	van +10 °C tot +32 °C
N	van +16 ? tot +32 °C
ST	van +16 ? tot +38 ?
T	van +16 ? tot +43 ?

Een te lage kamertemperatuur heeft tot gevolg dat de compressor gedurende lange tijd niet werkt. Dit kan tot hogere temperaturen in het toestel leiden!

Luchttoevoer en luchtafvoer

De lucht aan de achterkant van het toestel wordt opgewarmd. De ventilatieopeningen mogen daarom niet worden afgedekt, zodat een goede luchttoevoer en -afvoer verzekerd is.
Bovendien moet het stof regelmatig van de ventilatieopeningen worden verwijderd.

Downloaded from ... e.be

Toestel opstellen

- Verwijder eerst de kabelhouder aan de achterzijde van het toestel.
- Controleer of de onderdelen aan de achterzijde van het toestel nergens tegenaan kunnen komen. Buig ze zo nodig voorzichtig de andere kant op.
- Schuif het toestel voorzichtig op de daartoe voorziene plaats.
- Plaats het toestel met de achterwand vlak tegen de keukenwand.

Toestel waterpas zetten

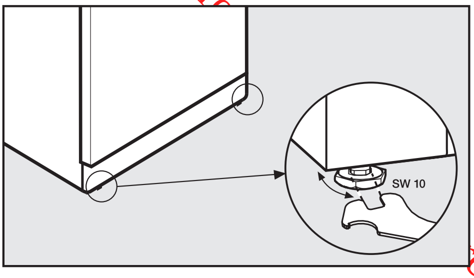

- Zet het toestel waterpas met de regelvoetjes en de bijgeleverde steeksleutel.

Downloaded from www.vandenborre.be

Afmetingen van het toestel

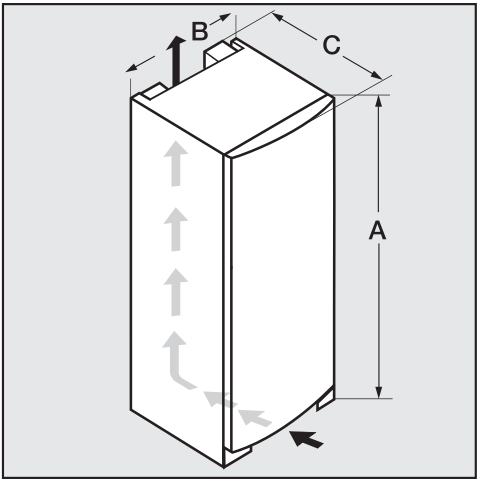

	A	B	C
FN 12221 S	1250 mm	600 mm	630 mm
FN 12421 S	1450 mm	600 mm	630 mm
FN 12621 S	1640 mm	600 mm	630 mm
FN 12821 S	1840 mm	600 mm	630 mm

De draairichting van de deur veranderen

Downloaded from www.vandenborre.be

Het toestel wordt geleverd met rechtsscharnierende deur. Als de deur linksscharnierend moet zijn, moet u de draairichting van de deur veranderen.

U hebt de volgende gereedschappen nodig:

- Torx® 15-schroevendraaier, Torx® 25-schroevendraaier,
- sleufschroevendraaier,
- bijgeleverde steeksleutel.

Voer het veranderen van de draairichting van de deur altijd met twee personen uit.

Deurgreep afnemen:

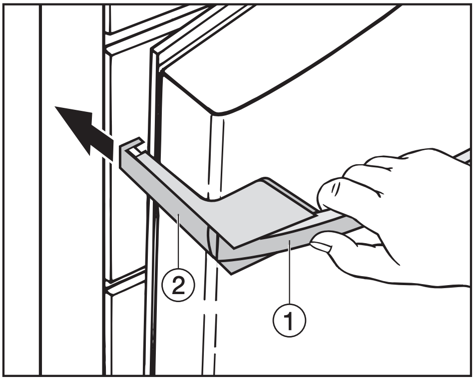

- Als u aan de deurgreep ① trekt, schuift het zijgedeelte van de deurgreep ② naar achteren.
- Trek het zijgedeelte van de deurgreep ② krachtig naar achteren toe uit de geleiding.
- Draai nu de 4 schroeven (Torx® 15) op het bevestigingsplaatje los en neem de greep af.
- Maak de afdekplaatjes aan de andere zijde los en plaats ze op de vrijgekomen gaten.

De lageronderdelen (lagersteun en lagerbout) moeten vast genoeg worden vastgeschroefd. Anders valt de toesteldeur van het toestel. U zou zich kunnen verwonden!
Bovendien zou de deur dan niet goed sluiten, waardoor het toestel niet goed zou koelen.
Let hierbij op het volgende:
– Schroef de lagersteun en de lagerbout vast.
- Controleer alle schroeven en draai ze indien nodig extra vast.

Draairichting van de deur veranderen:

Waarschuwing! Zodra u hieronder de lagerbout verwijdert, zit de deur los!

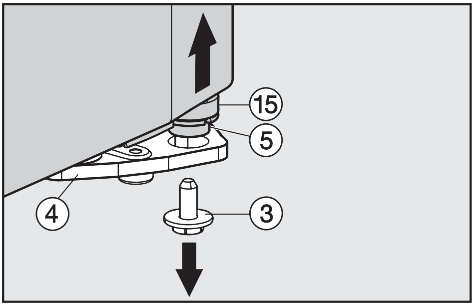

- Kantel het toestel met zijn tweeën voorzichtig naar achteren toe en draai op de lagersteun onderaan rechts ④ de bevestigingsschroef ③ uit.

Downloaded ... e.be

- Open de deur.
- Neem de deur aan de kant van de greep en onderaan vast en neem deze voorzichtig naar boven toe af.

  De lagerbout ⑤ (inclusief het schijfje ⑮) komt los van de lagersteun ④. Als deze niet loskomt:

- Druk de lagerbout ⑤ (inclusief het schijfje ⑮) van onderen af uit de lagersteun.

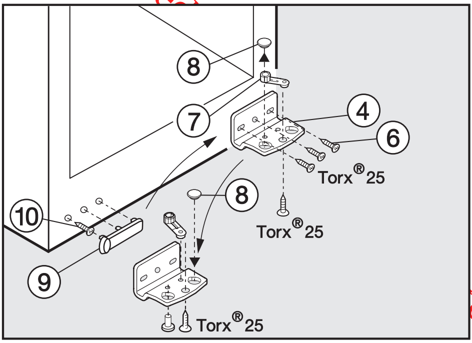

- Draai de schroeven ⑥ los en verwijder de lagersteun ④.
- Draai de schroef van het lageronderdeel ⑦ op de lagersteun ④ wat los. Draai het in het tegenoverliggende gat van de lagersteun ④ en draai de schroef vervolgens weer vast.
- Neem de stop ⑧ weg en plaats deze in het tegenoverliggende gat van de lagersteun.
- Neem de afdekking ⑨ weg.
- Draai de schroef ⑩ uit en schroef deze in het buitenste gat aan de andere zijde.
- Plaats de afdekking ⑨ 180° gedraaid op de gaten aan de andere zijde.
- Schroef de lagersteun ④ aan de andere zijde vast. Gebruik daartoe uitsluitend de beide **buitenste** langwerpige gaten. Laat de schroef in het midden achterwege. Zo kunt u later via de buitenste langwerpige gaten de deur uitlijnen!

De draairichting van de deur veranderen

Downloade
e.be

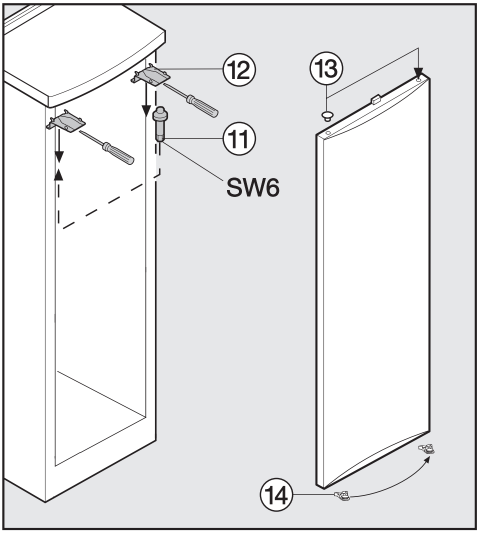

- Draai de bovenste lagerbout ⑪ uit met de bijgeleverde steeksleutel.
- Maak de afdekkingen ⑫ met de schroevendraaier langs voren los.
- Draai de bovenste lagerbout ⑪ aan de andere zijde weer in met behulp de bijgeleverde steeksleutel.
- Plaats de afdekkingen ⑫ van achteren af aan de andere zijde en laat ze langs voren vastklikken.
- Neem de stop ⑬ uit de deurlagerbus in de deur en plaats de stop aan de andere zijde.

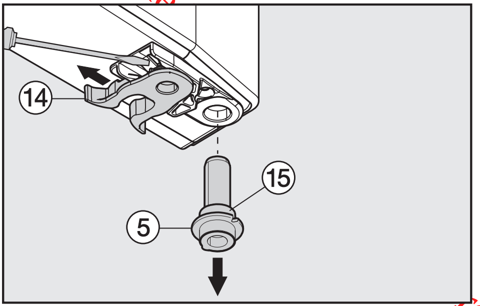

- Verwijder met behulp van een sleufschroevendraaier de veerklem ⑭ onderaan uit de toesteldeur en plaats ze aan de andere zijde.
- Trek de lagerbout ⑤ (inclusief het schijfje ⑮) uit de deurlagerbus.

Belangrijk! De inkeping van het schijfje ⑮ moet op de nok van de lagerbout ⑤ worden geplaatst, zodat het schijfje ⑮ vlak op het schijfje van de lagersteun ⑤ ligt.

- Plaats de lagerbout ⑤ (inclusief het schijfje ⑮) in de deurlagerbus aan de andere zijde. Belangrijk! De nok moet naar de binnenkant van de deur wijzen en de inkeping moet naar de buitenkant wijzen.

Downloaded from www.vandenborre.be

- Neem de deur en plaats de bovenste deurlagerbus op de bovenste lagerbout ⑪.

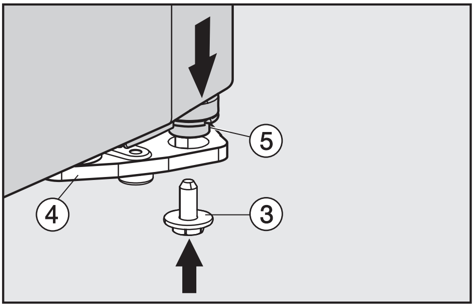

- Zwenk de deur naar binnen toe en plaats de lagerbout ⑤ in de lagersteun ④. Belangrijk! Draai eventueel de lagerbout, zodat de nok naar de binnenkant van de deur wijst en de inkeping naar de buitenkant wijst. De lagerbout vergrendelt daardoor!
- Kantel het toestel met zijn tweeën voorzichtig naar achteren toe en draai de bevestigingsschroef ③ in. Draai deze met behulp van de bijgeleverde steeksleutel vast.
- Lijn de toesteldeur indien nodig nog een keer via de langwerpige gaten in de onderste lagersteun uit ten opzichte van de behuizing van het toestel. Draai de schroeven vervolgens vast.

Deurgreep opnieuw monteren:

Hou in elk geval rekening met de volgende aanwijzingen voor de bevestiging van de deurgreep, want bij foutieve montage raakt de deurdichting beschadigd.

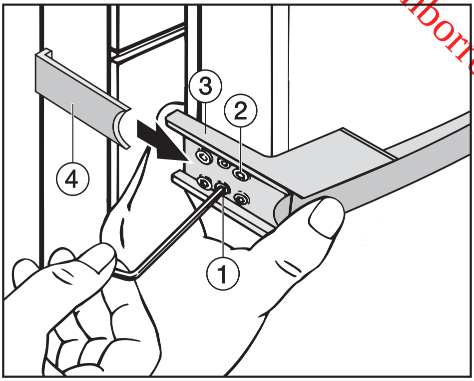

- Schroef de deurgreep met de twee voorste schroeven ② eerst losjes aan de andere zijde.

Het bevestigingsplaatje ③ moet zo op de deurbehuizing liggen dat, wanneer de deur **gesloten** is, het bevestigingsplaatje gelijk ligt met de buitenwand van het toestel.
Als dit niet het geval is,

- draait u de twee vooraf gemonteerde stifttappen ① met een inbussleutel in tot het bevestigingsplaatje ③ de gewenste hoek heeft.
- Draai de 4 schroeven ② goed vast.
- Schuif het zijgedeelte van de deurgreep ④ vanaf de zijkant van het toestel op de geleiding van het bevestigingsplaatje tot het hoorbaar vastklikt.

De draairichting van de deur veranderen

Downloaded from www.vandenborre.be

Let er in elk geval op dat het zijgedeelte van de deurgreep ④ tijdens het openen van de deur niet in aanraking komt met de deurdichting. De deurdichting zou na verloop van tijd beschadigd raken!

Mocht dit het geval zijn,

- lijn het bevestigingsplaatje ③ nogmaals uit met de stifttappen ① tot het bevestigingsplaatje en het zijgedeelte van de deurgreep ④ de gewenste hoek hebben en de dichting tijdens het openen van de deur niet meer wordt geraakt.

Downloaded from www.vandenborre.be

U kunt de deur nadien via de buitenste langwerpige gaten in de onderste lagersteun uitlijnen ten opzichte van de behuizing van het toestel:

> In de volgende afbeelding wordt de deur niet gesloten weergegeven, zodat u de procedure beter kunt volgen.

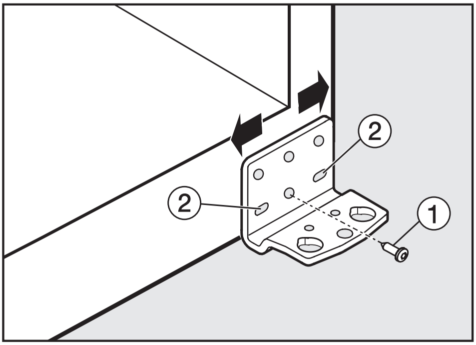

- Verwijder de middelste schroef ① van de lagersteun.
- Draai beide buitenste schroeven ② een beetje uit.
- Lijn de deur uit door de lagersteun naar links of rechts te verschuiven.
- Draai de schroeven ② vervolgens vast. De schroef ① hoeft niet opnieuw te worden ingeschroefd.

Het toestel inbouwen

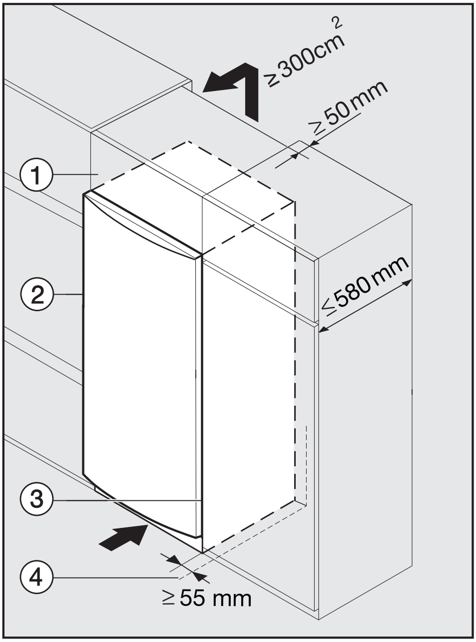

① Opzetkast

② Toestel

③ Koelkast

④ Wand

Het toestel kan in elk kastenrij worden ingebouwd. Om het toestel even hoog te laten komen als de kasten, kan boven het toestel een opzetkast ① worden geplaatst.

Met het oog op de aan- en afvoer van de lucht moet er langs de achterzijde van het toestel een afvoerkanaal van minimum 50 mm diep voorzien worden, over de hele breedte van de opzetkast. De diameter van de verluchting onder het plafond moet minstens 300 cm^2 bedragen zodat de opgewarmde lucht ongehinderd kan wegstromen. In het andere geval moet de compressor harder werken waardoor het stroomverbruik toeneemt.

De verluchtingsopeningen mogen niet afgedekt of afgesloten worden. Bovendien moeten ze geregeld gereinigd worden.

Bij inbouw met keukenkasten met genormaliseerde afmetingen (maximumdiepte van 580 mm) kan het toestel rechtstreeks naast de keukenkast worden opgesteld. De toesteldeur staat dan op 34 mm verwijderd aan de zijkant en steekt 55 mm uit ten opzichte van de voorkant van de keukenkast. Op deze manier kan de toesteldeur zonder problemen worden geopend en gesloten.

Als u het **toestel opstelt naast een wand** ④ is aan de kant van de scharnieren tussen de wand ④ en het toestel ② een afstand van ca. 55 mm vereist. Dit zorgt ervoor dat de deur helemaal kan worden geopend.

Downloaded from www.vandenborre.be

Downloaded from www.vandenborre.be

Downloaded from www.vandenborre.be

Downloaded from www.vandenborre.be

Downloaded from www.vandenborre.be

N.V. Miele België
Z.5 Mollem 480
Hof te Bollebeeklaan 9 –1730 Mollem

Herstellingen bij u thuis

Bij storingen staan verschillende Miele-technici voor u klaar in uw onmiddellijke omgeving.
Kies dus het telefoonnummer van uw streek.

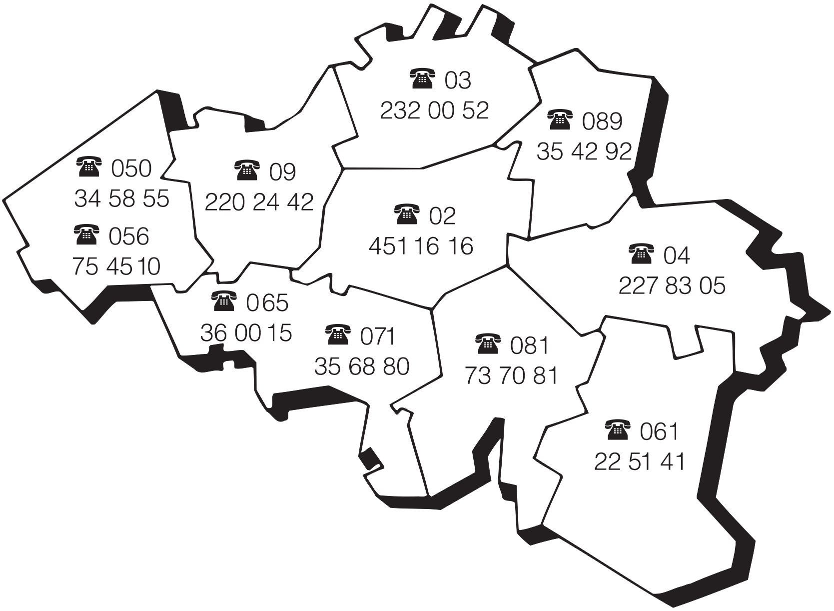

Dienst "Onderdelen en Toebehoren": (02) 451.16.00
Voor nadere inlichtingen: dienst "Consumentenbelangen": (02) 451.16.80
Fax: (02) 451.14.14
Internet: http://www.miele.be

Duitsland - Miele & Cie. KG, Carl-Miele-Straße 29, 33332 Gütersloh

---

Wijzigingen voorbehouden / 5111

M.-Nr. 09 275 210 / 00

FN 12221 S, FN 12421 S, FN 12621 S, FN 12821 S

CE